ENERGIEHELDEN
Natalia Widurska

ENERGIEHELDEN – Innovationen in der häuslichen Photovoltaik

Über uns

Wir sind ein polnisches Unternehmen, das seit 2023 auf dem Markt tätig ist und sich auf moderne Lösungen im Bereich erneuerbare Energien und Außengestaltung spezialisiert.

Wir bieten:

- Carports mit integrierten Photovoltaik-Modulen (DIBt-zertifiziert),
- moderne Pergolen und Terrassen Carports mit integrierten Photovoltaik-Modulen (DIBt-zertifiziert),
- Zäune mit integrierten Solarpanelen,
- Montagesysteme für unterschiedliche Dacheindeckungen
- Schraubfundamente
- Freistehende PV-Konstruktionen

ENERGIEHELDEN
Natalia Widurska

PV-MONTAGESYSTEME FÜR SCHRÄGDÄCHER

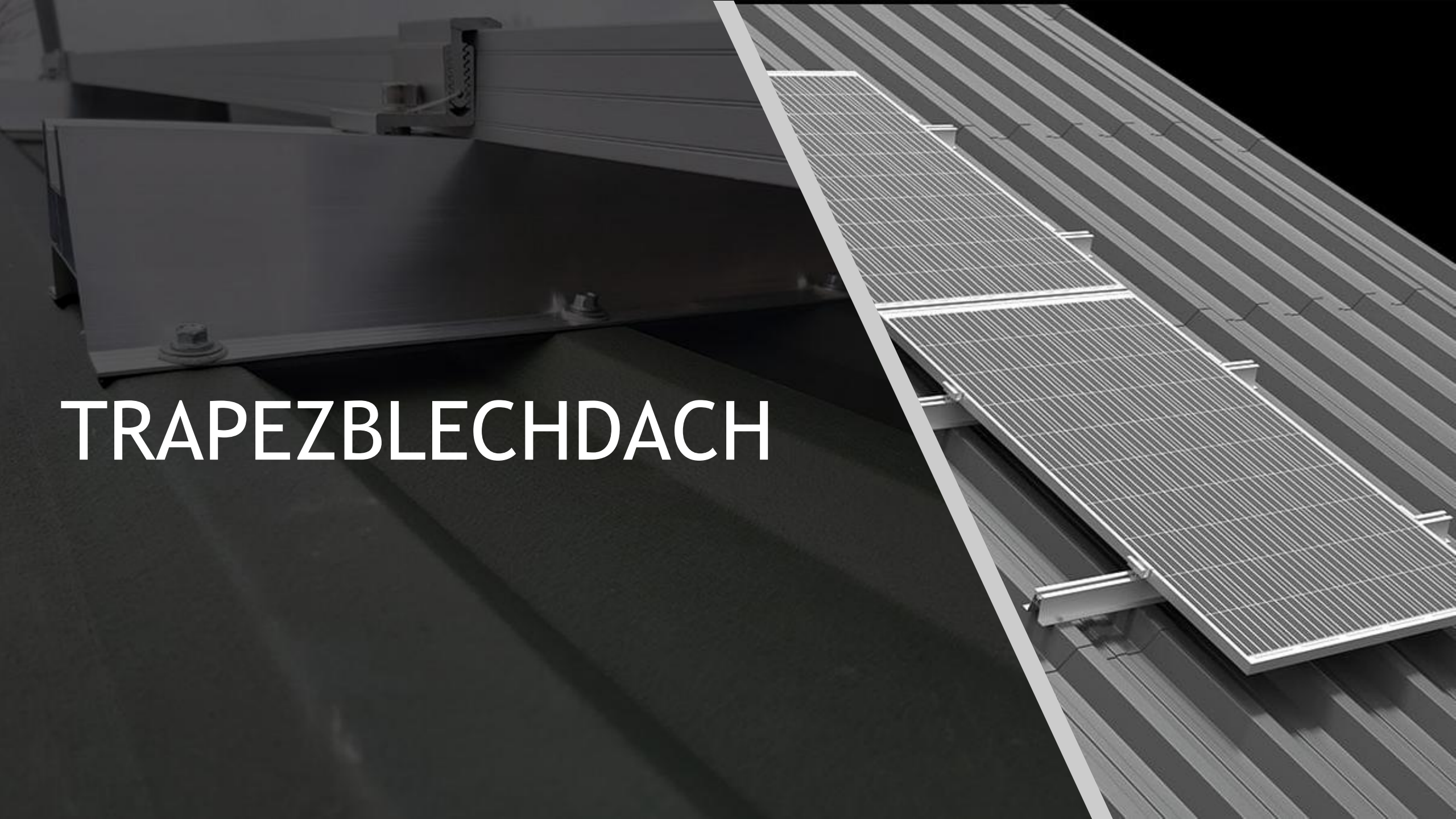

TRAPEZBLECHDACH

TRAPEZBLECHDACH

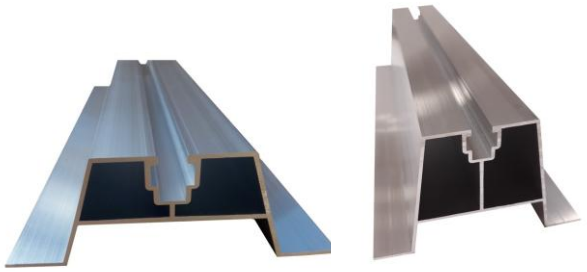

TRAPEZPROFILE

ABMESSUNGEN [mm]
H=40, L=300 +EPDM 2 MM
H=70, L=300 +EPDM 2 MM
H=100, L=300 +EPDM 2 MM

ENDKLEMME AL SILBER , SCHWARZ RAAL9005 , ANODEN

30mm , 32mm ,
35 mm, 40 mm

MITTELKLEMME AL SILBER , SCHWARZ RAAL9005 , ANODE

SELBSTBOHRSCHRAUBEN MIT SECHSKANTKOPF

Bi-Metall 5,5 × 25 mm mit 16-mm-Unterlegscheibe (EPDM)

IMBUSSCHRAUBE DIN 912
M8 × 16
M8 × 20
M8 × 25 M8 × 35
M8 × 30 M8 × 40

NUTENSTEIN M8

KERAMIKDACHZIEGEL

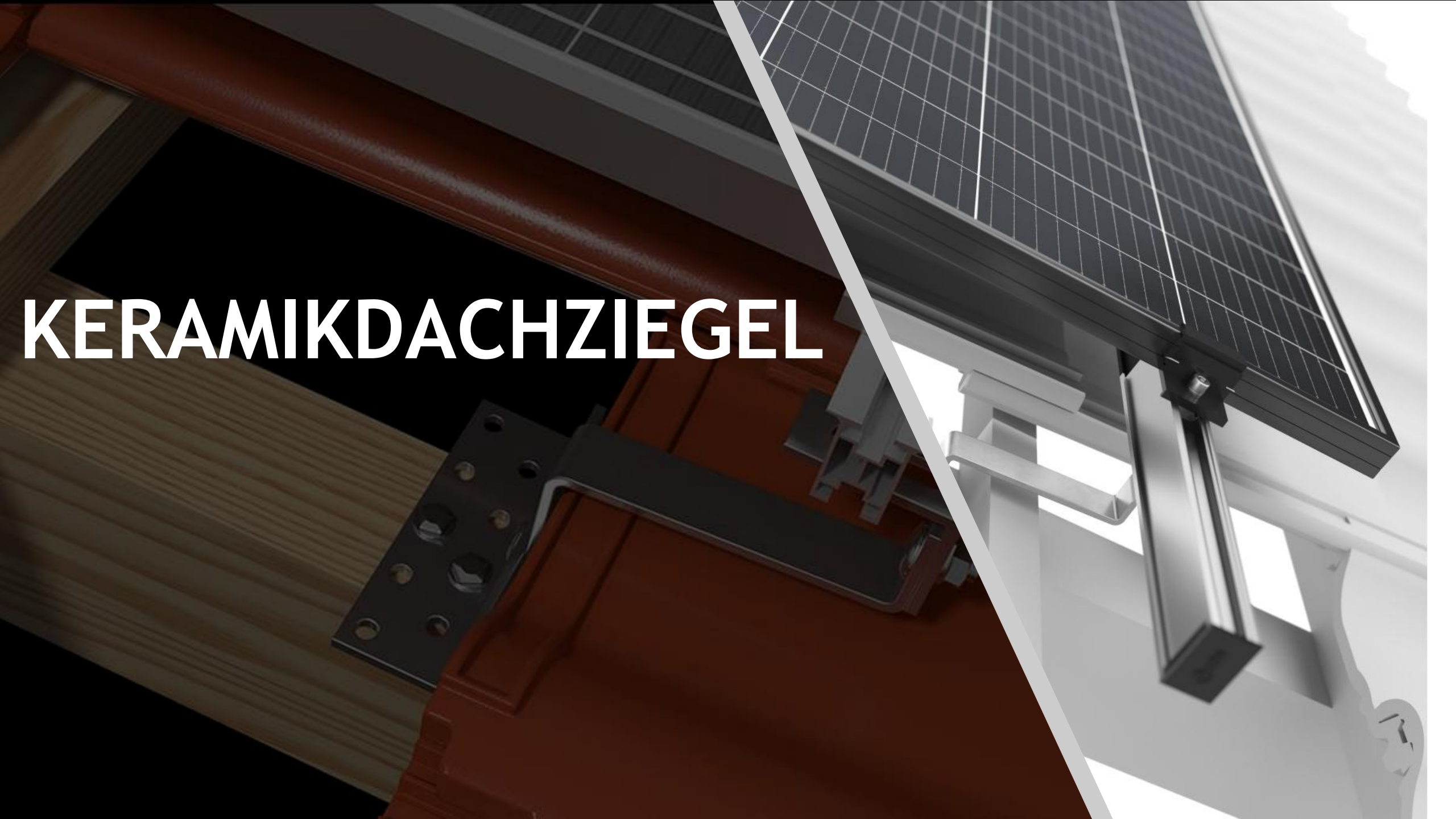

KERAMIKDACHZIEGEL

MONTAGEPROFIL AL 40x40mm

2,4m , 4,8m

MONTAGEPROFIL FÜR SCHRAUBENHALTERAL 40x40mm

2,4m , 4,8m

ENDKLEMME AL SILBER , SCHWARZ RAAL9005 , ANODEN

30mm , 32mm ,
35 mm, 40 mm

MITTELKLEMME AL SILBER , SCHWARZ RAAL9005 , ANODE

DOPPELT VERSTELLBARE HALTERUNGEN

L= 120

L= 120 [SS201 mit Platte]
L=140-145

SELBSTBOHRSCHRAUBEN MIT SECHSKANTKOPF

Bi-Metall 5,5 × 25 mm mit 16-mm-Unterlegscheibe (EPDM)

KREUZVERBINDER FÜR PROFILE

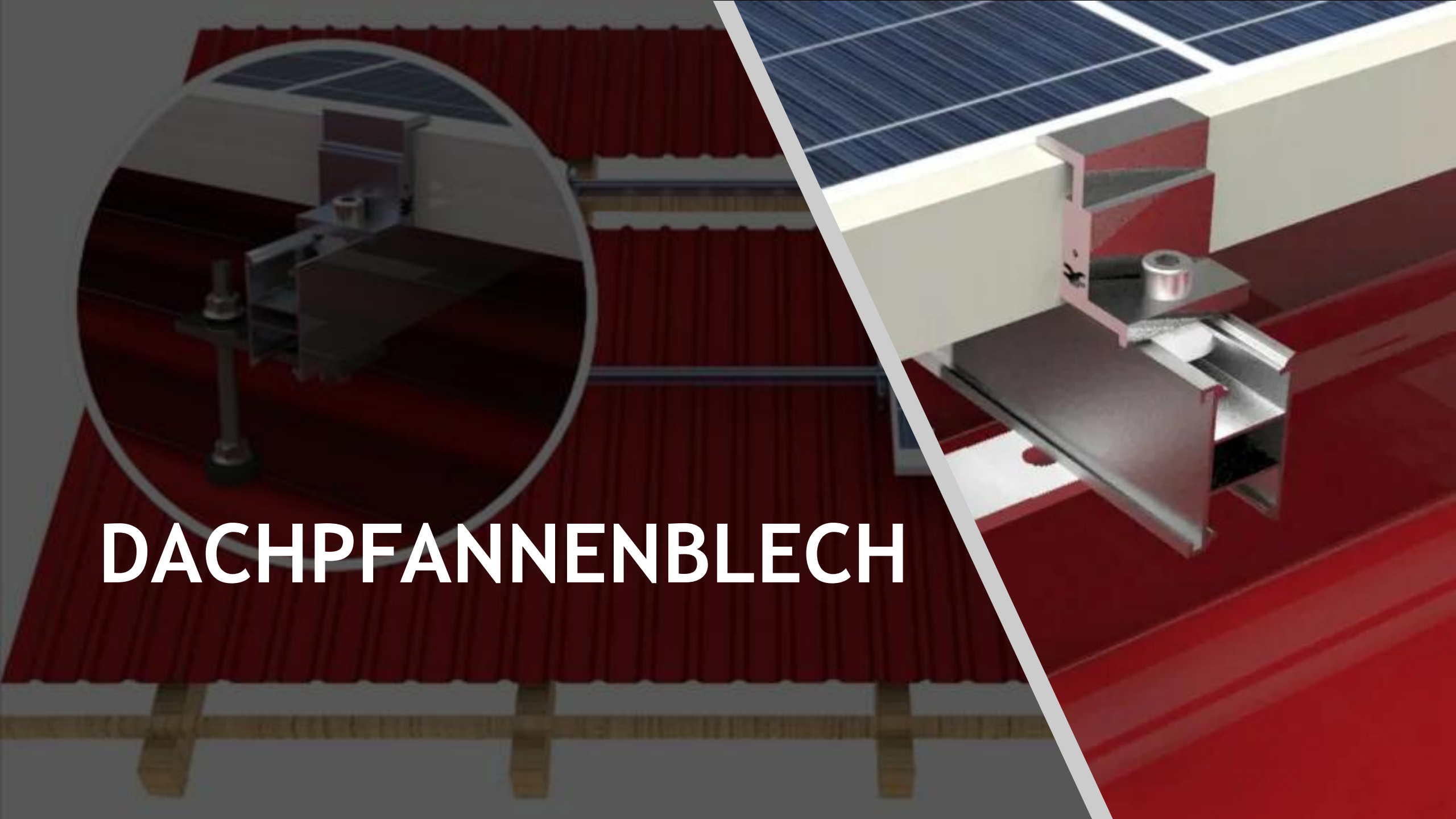

DACHPFANNENBLECH

DACHPFANNENBLECH

MONTAGEPROFIL AL 40x40mm

2,4m , 4,8m

MONTAGEPROFIL FÜR SCHRAUBENHALTERAL 40x40mm

2,4m , 4,8m

ENDKLEMME AL SILBER , SCHWARZ RAAL9005 , ANODEN

30mm , 32mm ,
35 mm, 40 mm

MITTELKLEMME AL SILBER , SCHWARZ RAAL9005 , ANODE

IMBUSSCHRAUBE DIN 912

M8 × 16
M8 × 20
M8 × 25 M8 × 35
M8 × 30 M8 × 40

NUTENSTEIN M8

DOPPELGEWINDESCHRAUBEN MIT EPDM-DICHTUNG

M10x200
M10x250
M10x300

DACHPFANNENBLECH

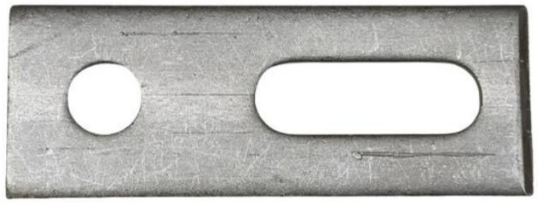

ADAPTER fi 11

80x30x4 mm
80x30x5 mm

SECHSKANTSCHRAUBEN DIN 933

M10x20
M10x25
M10x30
M12x30

VERZAHNTE FLANSCHMUTTERN DIN 6923

M8
M10
M12

PROFIL-VERBINDER

45x25x100
45x25x120
45x25x200

KREUZVERBINDER FÜR PROFILE

STEHFALZBLECH

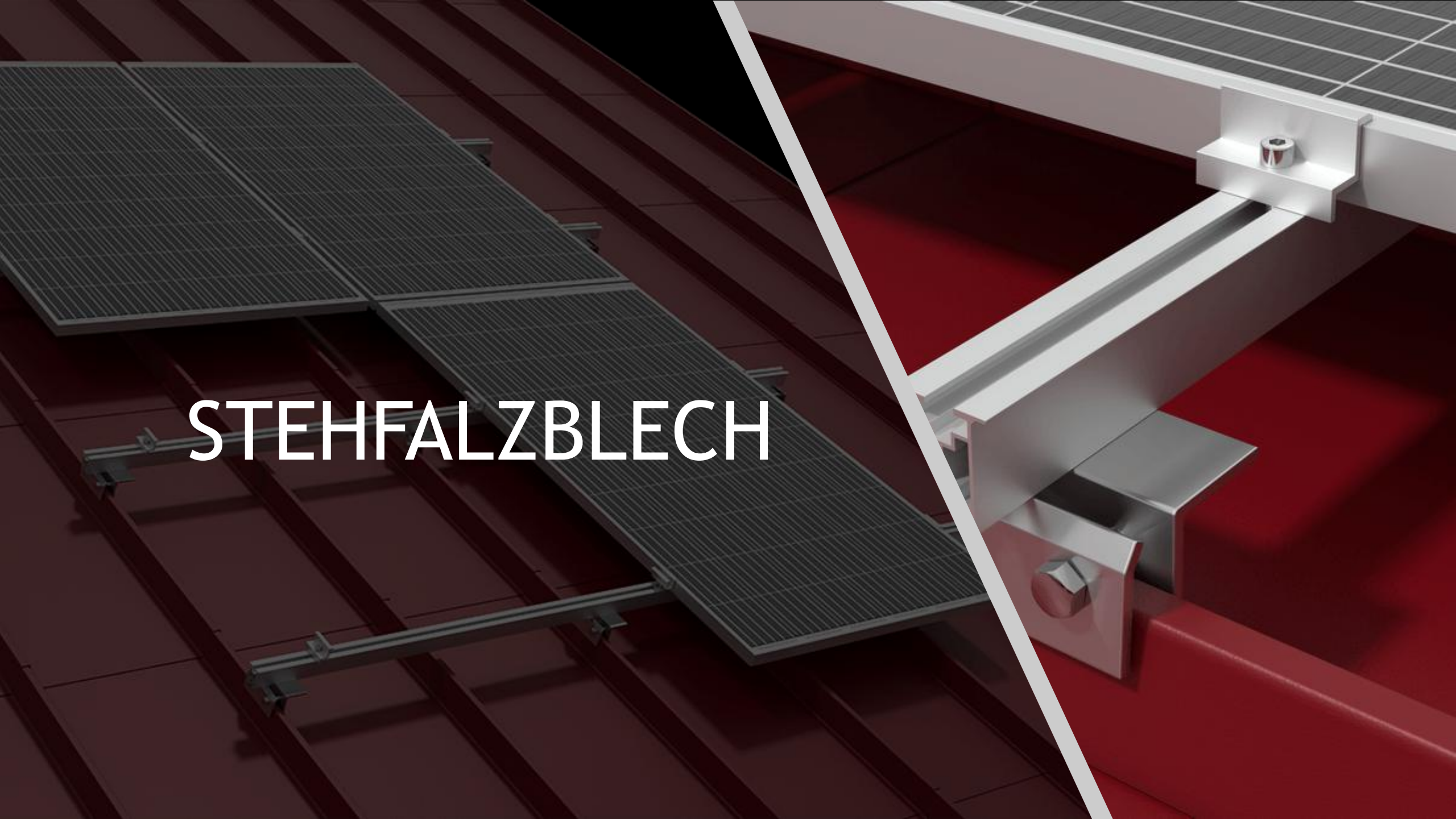

STEHFALZBLECH

MONTAGEPROFIL AL 40x40mm

2,4m , 4,8m

MONTAGEPROFIL FÜR SCHRAUBENHALTERAL 40x40mm

2,4m , 4,8m

ENDKLEMME AL SILBER , SCHWARZ RAAL9005 , ANODEN

30mm , 32mm ,
35 mm, 40 mm

MITTELKLEMME AL SILBER , SCHWARZ RAAL9005 , ANODE

IMBUSSCHRAUBE DIN 912

M8 × 16
M8 × 20
M8 × 25 M8 × 35
M8 × 30 M8 × 40

NUTENSTEIN M8

STEHFALZHALTERUNGEN

STEHFALZBLECH

PROFIL-VERBINDER 45x25x100 45x25x120 45x25x200	**SECHSKANTSCHRAUBEN DIN 933** M10x20 M10x25 M10x30 M12x30	**VERZAHNTE FLANSCHMUTTERN DIN 6923** M8 M10 M12
KREUZVERBINDER FÜR PROFILE		

BITUMENDÄCHERN

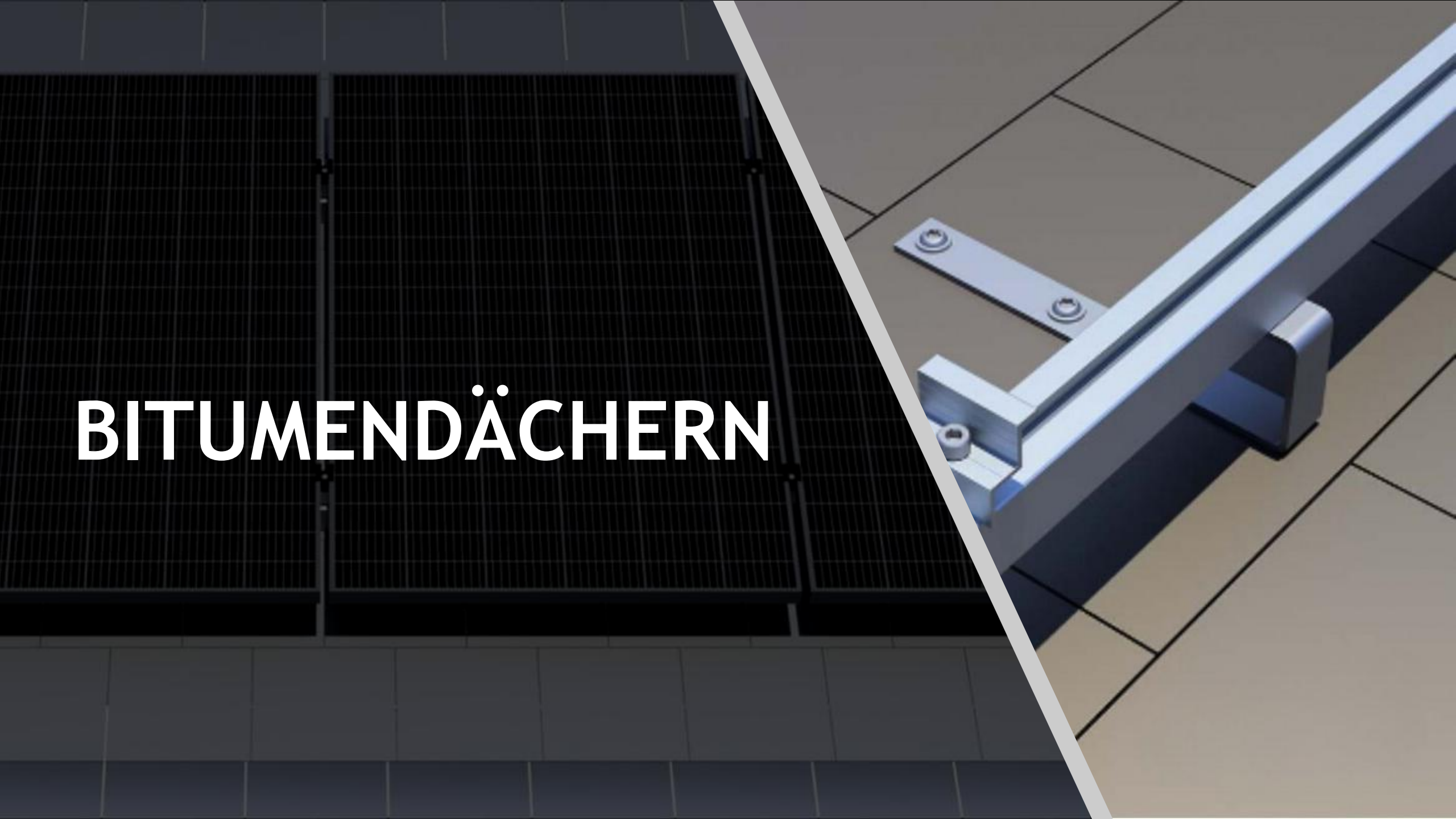

BITUMENDÄCHERN

MONTAGEPROFIL AL 40x40mm

2,4m , 4,8m

MONTAGEPROFIL FÜR SCHRAUBENHALTERAL 40x40mm

2,4m , 4,8m

ENDKLEMME AL SILBER , SCHWARZ RAAL9005 , ANODEN

30mm , 32mm ,
35 mm, 40 mm

MITTELKLEMME AL SILBER , SCHWARZ RAAL9005 , ANODE

IMBUSSCHRAUBE DIN 912

M8 × 16
M8 × 20
M8 × 25 M8 × 35
M8 × 30 M8 × 40

NUTENSTEIN M8

VERSTELLBARE J-HALTERUNGEN

30x4

BITUMENDÄCHERN

PROFIL-VERBINDER

45x25x100
45x25x120
45x25x200

SECHSKANTSCHRAUBEN DIN 933

M10x20
M10x25
M10x30
M12x30

VERZAHNTE FLANSCHMUTTERN DIN 6923

M8
M10
M12

HOLZSCHRAUBEN MIT SCHEIBENKOPF TORX,TEILGEWINDE

8x100 / 80
8x60 / 50
8x80 / 72

KREUZVERBINDER FÜR PROFILE

BIBERSCHWANZ-DACHZIEGEL

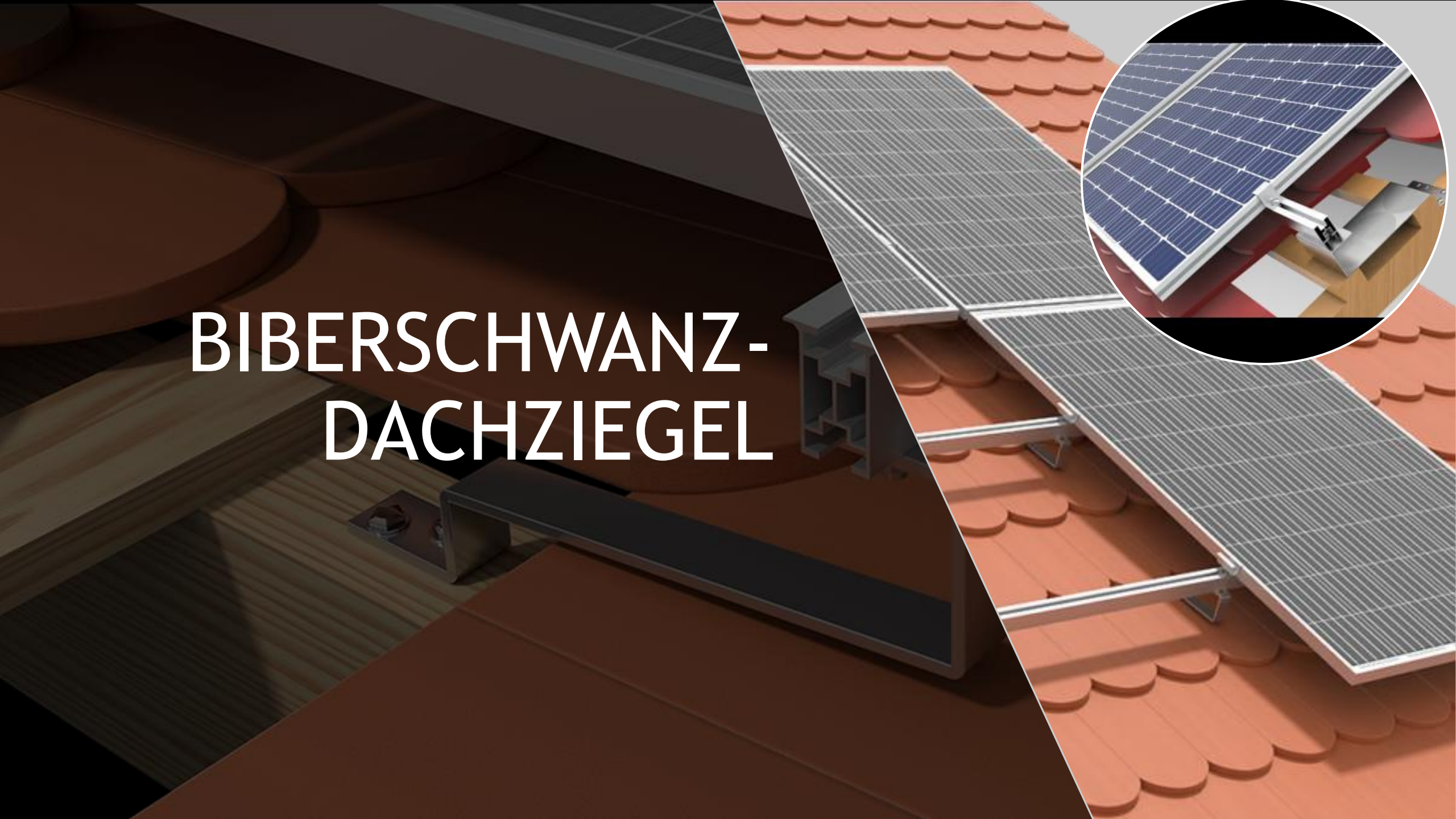

BIBERSCHWANZ DACHZIEGEL

MONTAGEPROFIL AL 40x40mm

2,4m , 4,8m

MONTAGEPROFIL FÜR SCHRAUBENHALTERAL 40x40mm

2,4m , 4,8m

ENDKLEMME AL SILBER , SCHWARZ RAAL9005 , ANODEN

30mm , 32mm ,
35 mm, 40 mm

MITTELKLEMME AL SILBER , SCHWARZ RAAL9005 , ANODE

IMBUSSCHRAUBE DIN 912

M8 × 16
M8 × 20
M8 × 25 M8 × 35
M8 × 30 M8 × 40

NUTENSTEIN M8

BIBERSCHWANZ-DACHHALTERUNGEN

L= 380

BIBERSCHWANZ -DACHZIEGEL

PROFIL-VERBINDER

45x25x100
45x25x120
45x25x200

SECHSKANTSCHRAUBEN DIN 933

M10x20
M10x25
M10x30
M12x30

VERZAHNTE FLANSCHMUTTERN DIN 6923

M8
M10
M12

HOLZSCHRAUBEN MIT SCHEIBENKOPF TORX,TEILGEWINDE

8x100 / 80
8x60 / 50
8x80 / 72

BREITER HALTER FÜR BIBERSCHWANZZIEGEL

KREUZVERBINDER FÜR PROFILE

BALLASTKONSTRUKTIONEN – AUFSTÄNDERUNGEN SÜD, OST–WEST (FLACHDACH)

BALLAST23 15°

für Module der Breite :
for modules with a width of: 991 - 1160 mm

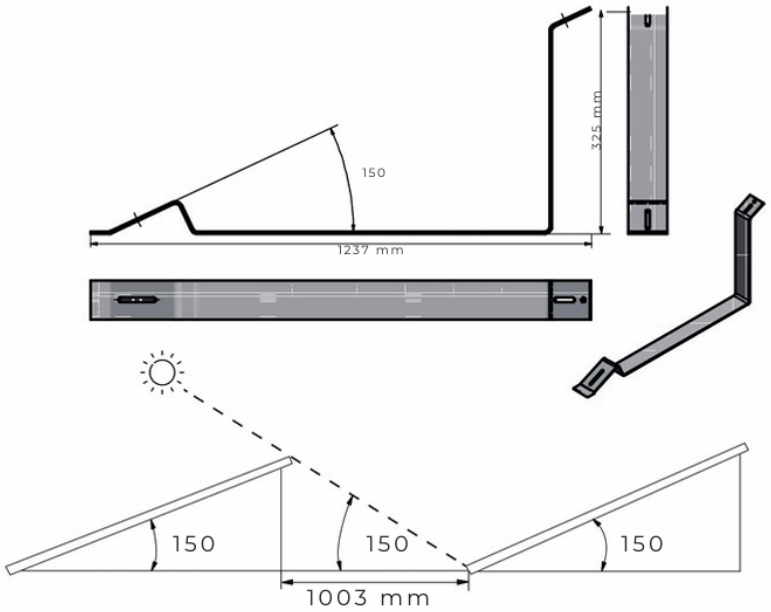

BALLAST23 30°

für Module der Breite :
for modules with a width of: 991 - 1157 mm

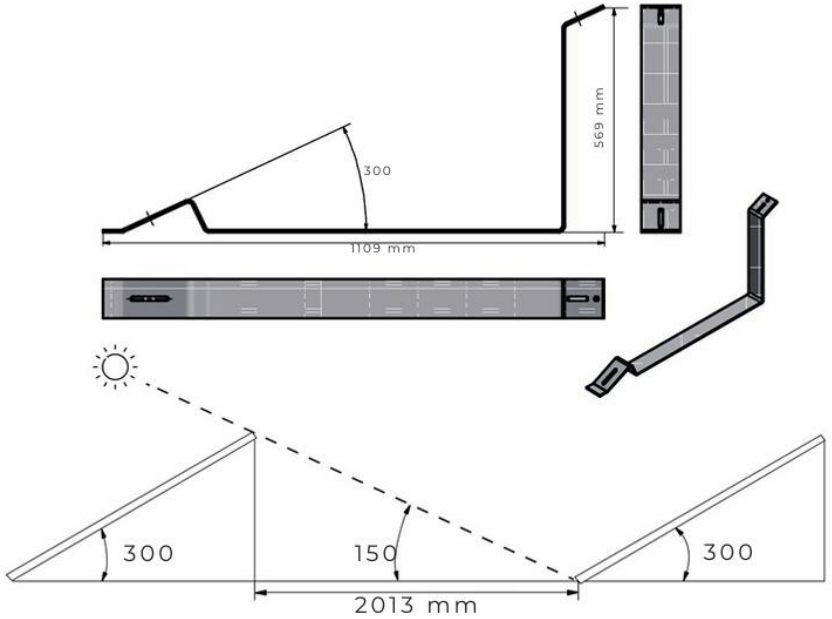

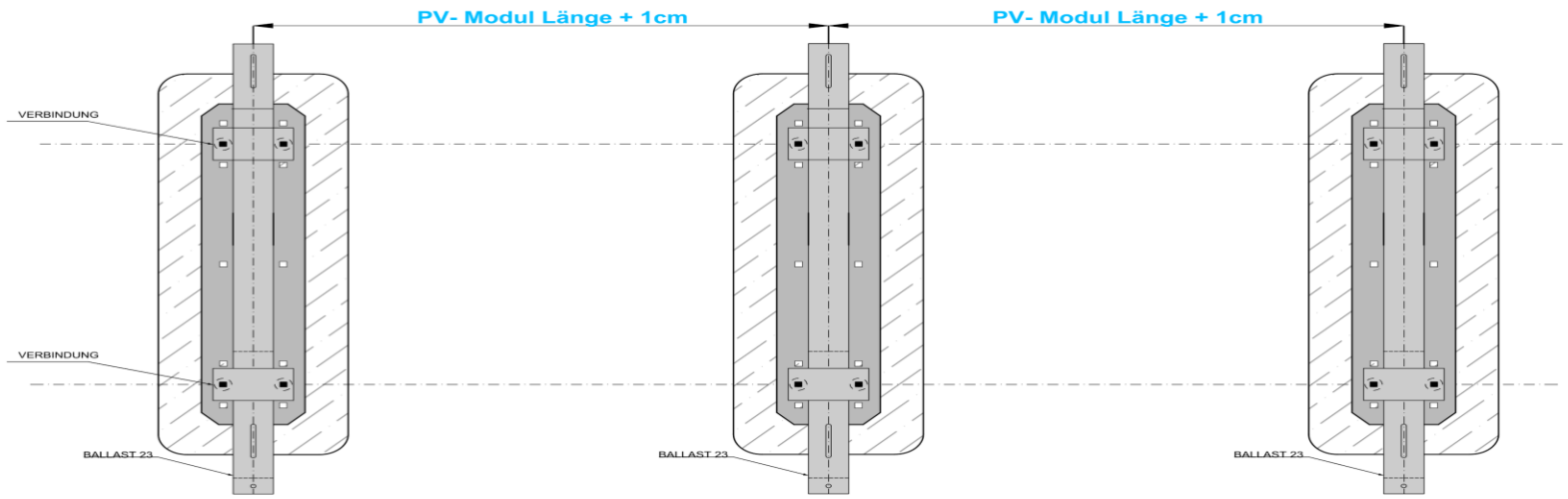

SYSTEMKOMPONENTEN FÜR MEMBRANBEDECKTE FLACHDÄCHER BALLAST 23

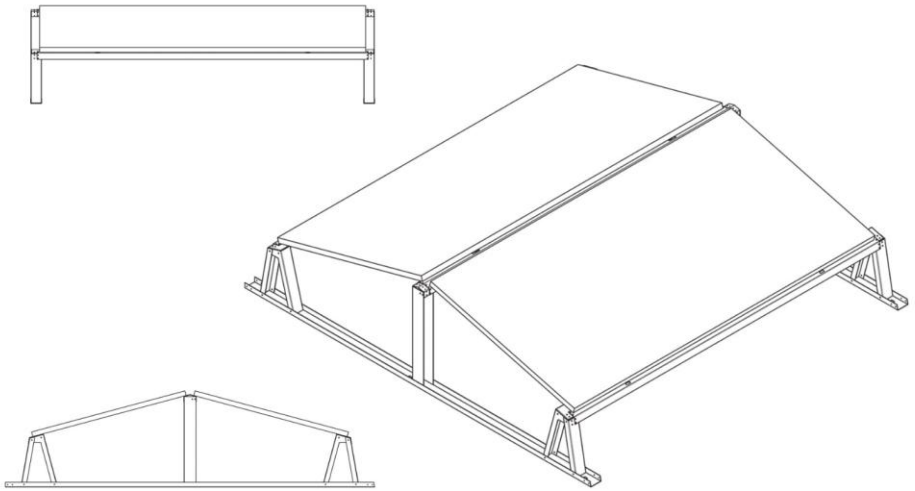

Ford

MARKET

*Optional bieten wir eine Montagelösung für Bitumendächer mit geringer Tragfähigkeit an.

FREISTEHENDE PV-KONSTRUKTIONEN

FREISTEHENDE KONSTRUKTION
NY2

ENERGIEHELDEN
Natalia Widurska

FREISTEHENDE KONSTRUKTION
NY1

ENERGIEHELDEN
Natalia Widurska

FREISTEHENDE KONSTRUKTION NP4WZ

Bestellung bis 50 kW

ENERGIEHELDEN
Natalia Widurska

FREISTEHENDE KONSTRUKTION NP4

ENERGIEHELDEN
Natalia Widurska

CARPORT NWP

CARPORT NWR

OP 35789
OP 26789
OP 65677
OP 1253L

CARPORT NWR PREMIUM

CARPORT NW02 PREMIUM

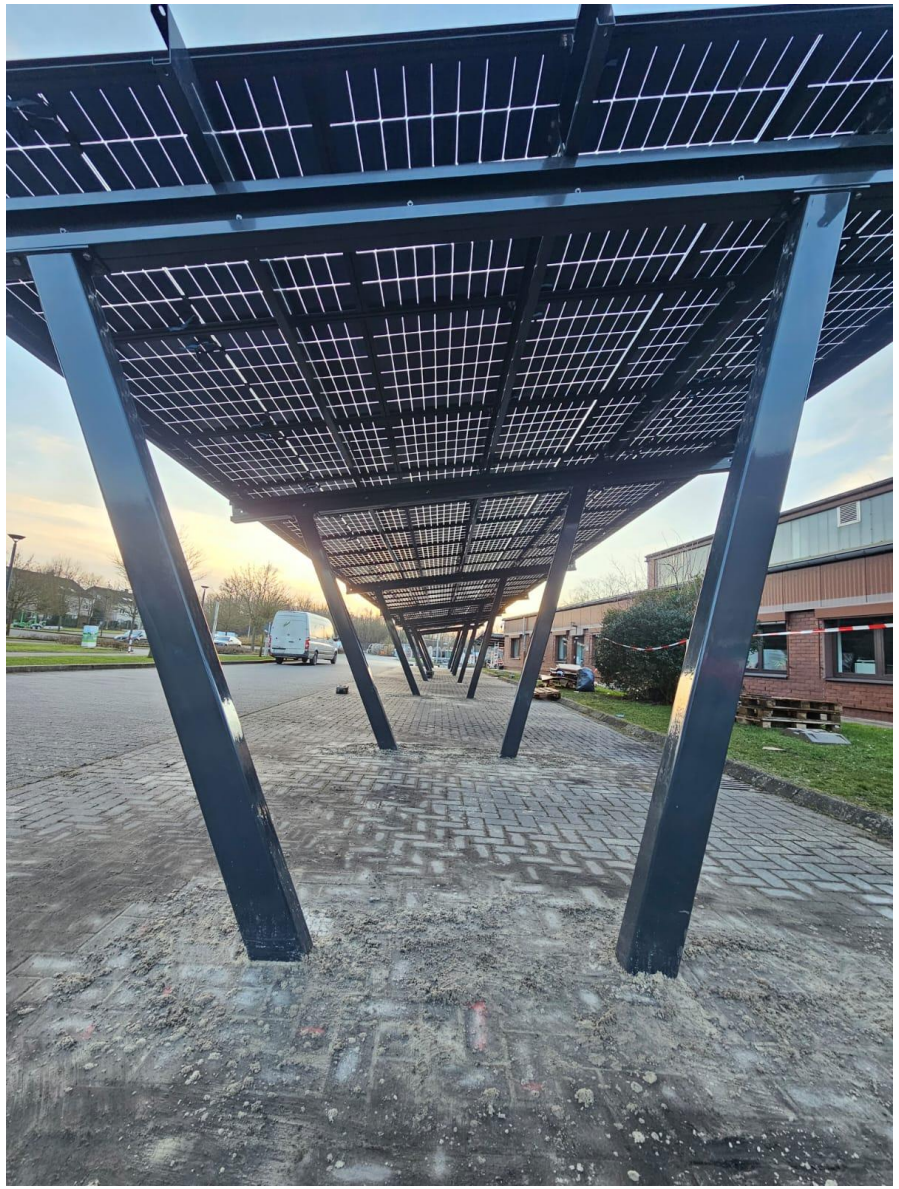

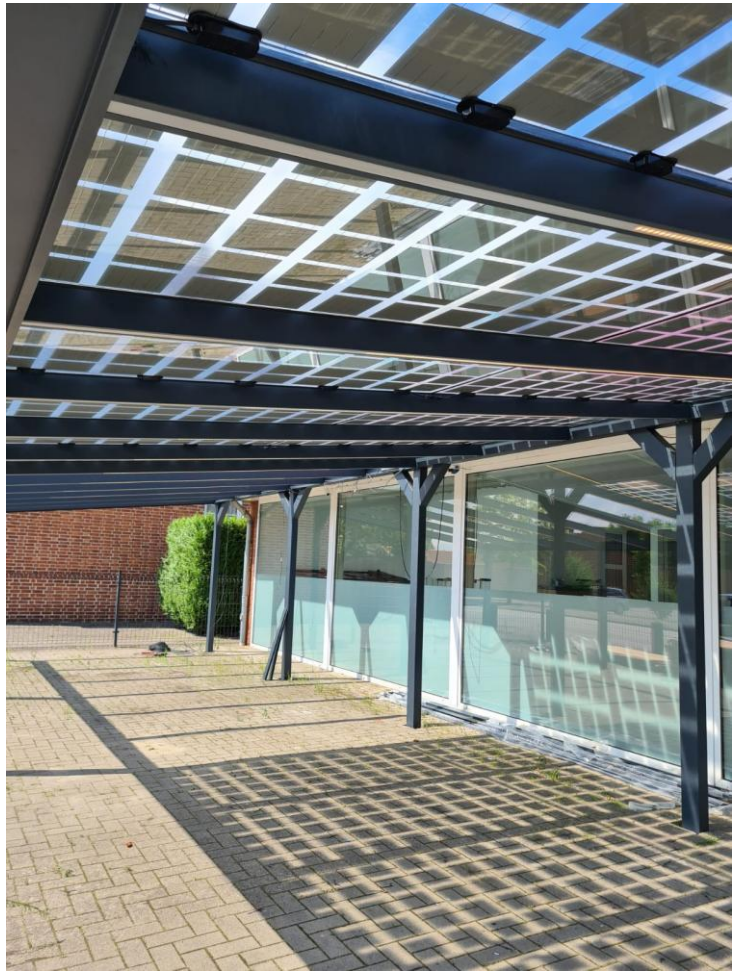

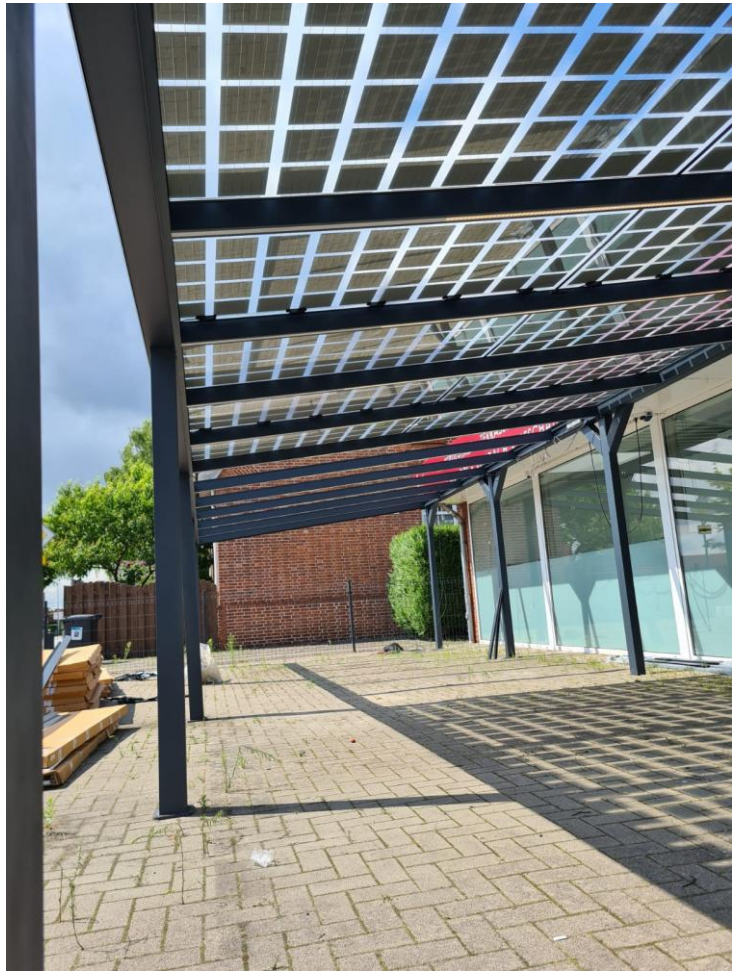

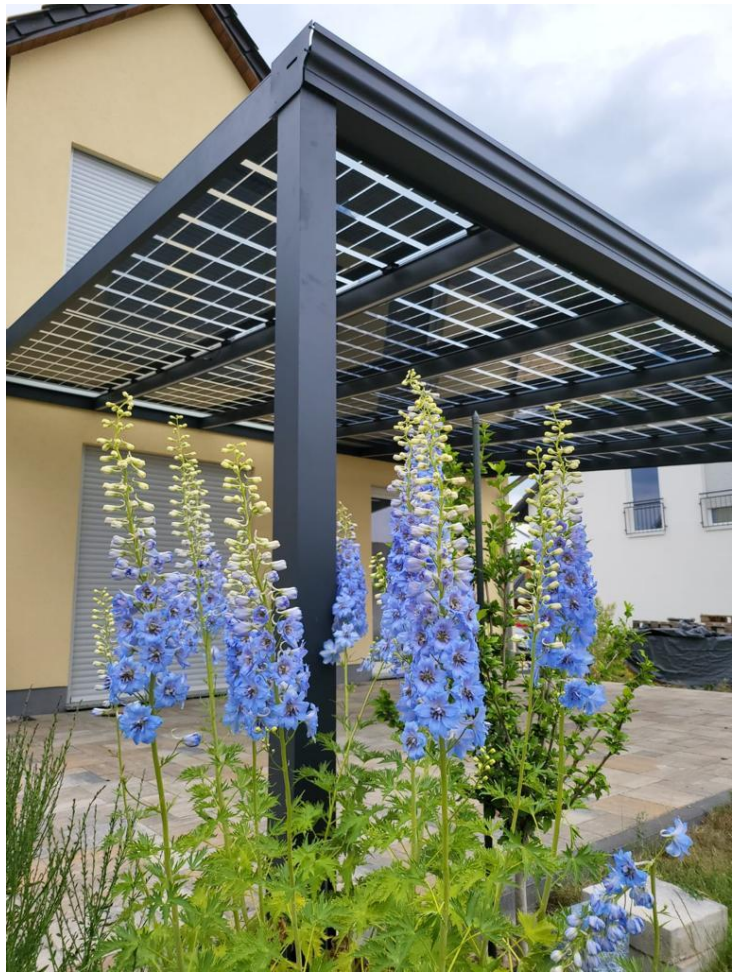

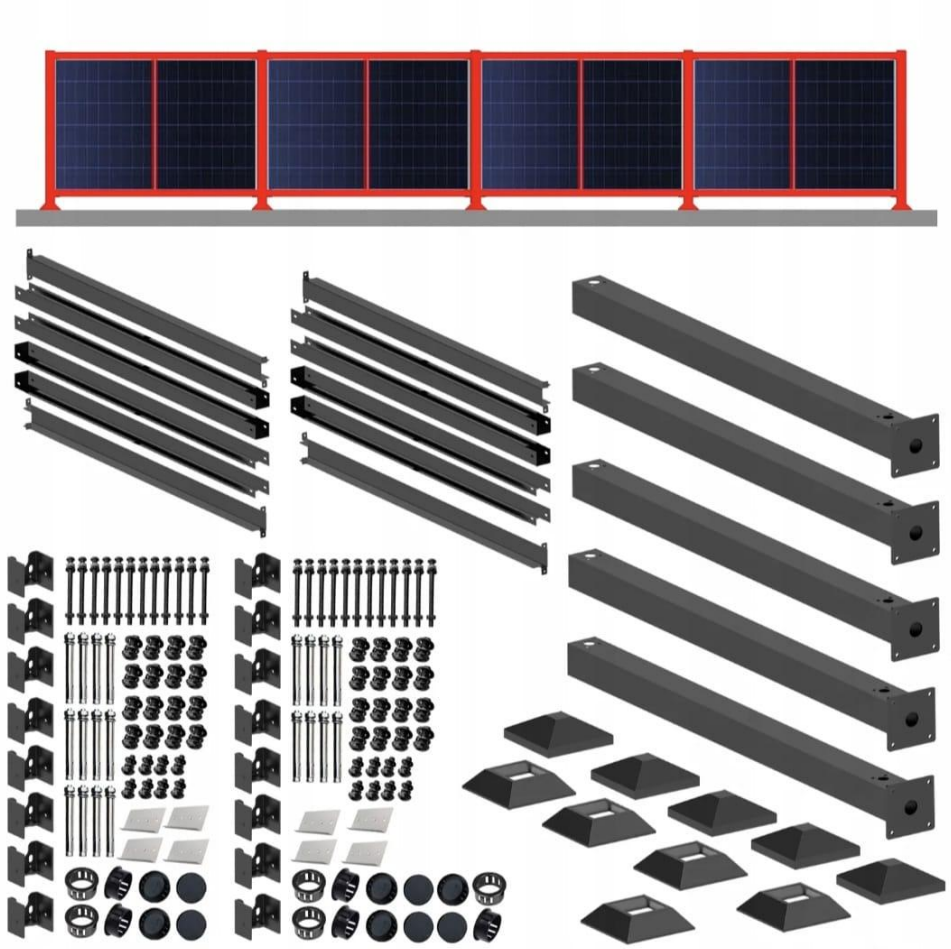

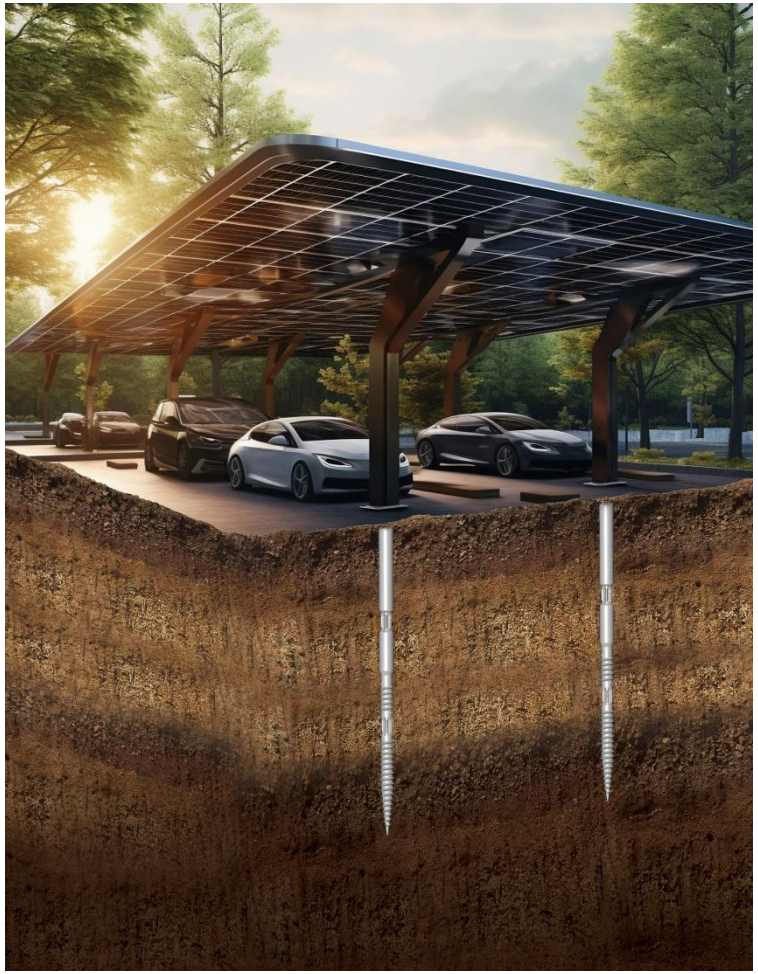

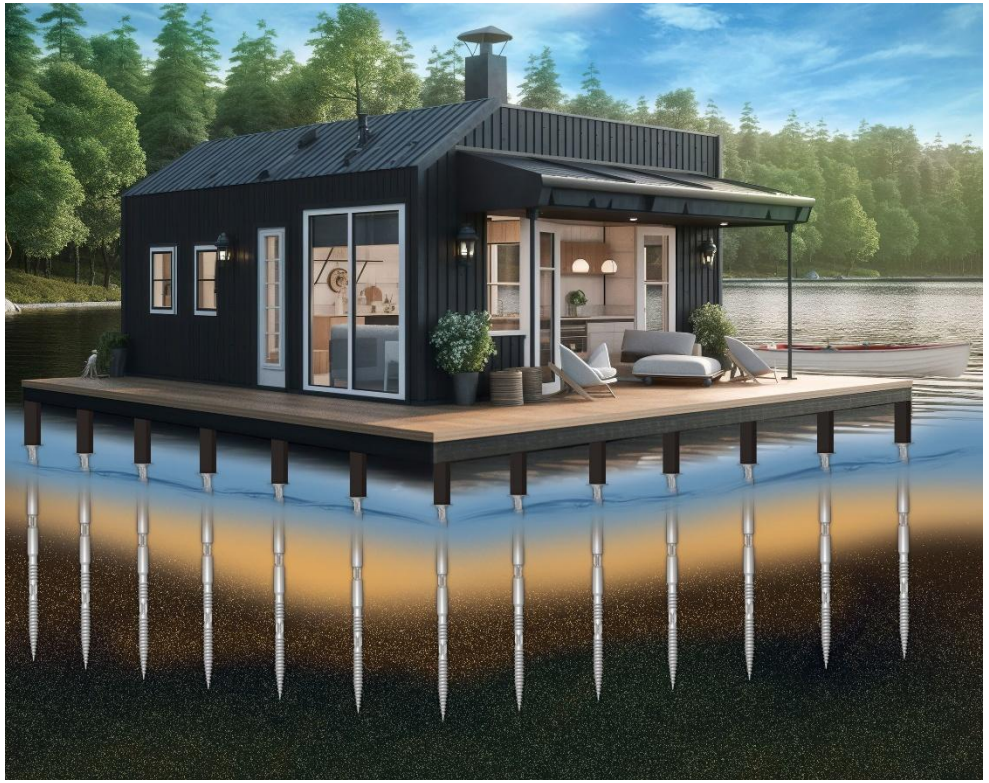

CERTIFICATION

Authorized Partner

ENERGIE HELDEN

is the authorized distributor of **TOMMATECH GmbH** products

Bayan Natalia Widurska//Dworcowa 24// 62-230 Witkowo - POLAND

Date of Issue : 01.03.2024

Expiration Date : 01.03.2026

TOMMATECH GmbH

GERMAN-based company

This certificate prevails as long as the International Distribution Agreement signed on 01/12/2023 is valid

Deutsches Institut für Bautechnik DIBt

Allgemeine bauaufsichtliche

Zulassung/ Allgemeine Bau-artgenehmigung

Nr. Z-70.3-293

Deutsches Institut für Bautechnik

CERTYFIKAT.

SOLACADEMY

Niniejszym oświadczam, że **Natalia Widurska**

Firma:
Energiehelden Natalia Widurska

ukończył/ła szkolenie **Energia dla biznesu – szkolenie dla przedsiębiorców i nie tylko**

W zakresie: wiedzy ogólnej nt. budowy, formalności, procedur oraz gotowych rozwiązań produktowych w obrębie instalacji do 50 kW, powyżej 50 kW, do 150 kW oraz farm fotowoltaicznych; optymalnych rozwiązań PV i magazynów energii dostosowanych do różnych potrzeb energetycznych oraz dostępnych na rynku dofinansowań skierowanych dla biznesu

CERTYFIKAT

data szkolenia	nr certyfikatu	Osoba prowadząca
29.10.2024 r.	**2024/6750**	**mgr inż. Krzysztof Bukała, inż. Michał Niewiński**

**Certyfikat jest ważny rok od daty szkolenia **

Corab Akademia

Online / 30 października / 2024

CERTYFIKAT

/506/NOPRESTIZ/03/06/2024

Potwierdza, że Pan/Pani: **Natalia Widurska**

Firma: **Energiehelden Natalia Widurska**

Uzyskał/ła tytuł: **Szkolenie podstawowe z fotowoltaiki od firmy Fronius - online**

Corab S.A.
ul. Michała Kajki 4
10-547 Olsztyn
NIP PL7390207757
Tel. +48 89 535 17 90
corab.pl

Kinga Mamińska
Kierownik Działu Szkoleń

Vielen Dank für das Ansehen der Präsentation unserer angebotenen Produkte.

KONTAKTDATEN

PIOTR WIDURSKI

TEL.: +48 782271267

E-MAIL :
energiehelden.wn@gmail.com